3 DECEMBRE 2020

TRAVAUX PRATIQUES

EN CLASSE

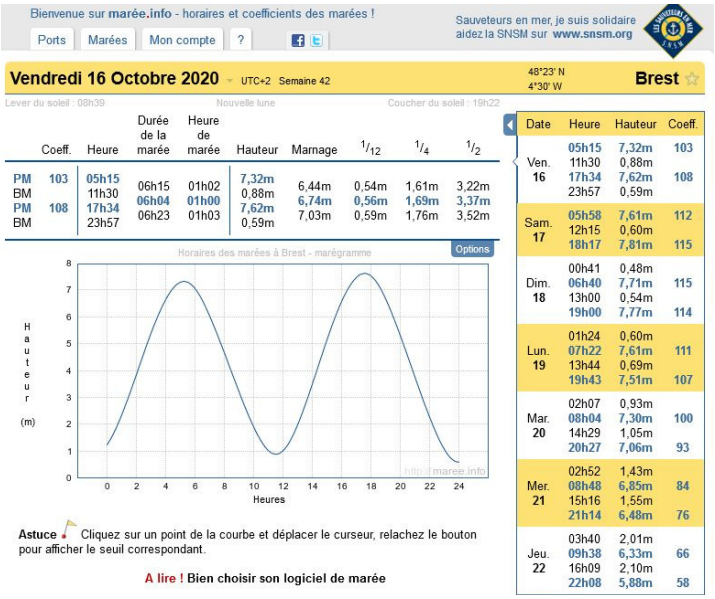

#1. Agenda des marées

Nous poursuivons le travail effectué lors de la précédente sortie terrain par l'étude du fonctionnement des marées. Pour commencer nous avons repris les informations relatives au 16 octobre 2020 et avons étudié certains critères indispensable à toute sortie sur l'estran: horaire des marées, coefficient, durée, hauteur et marnage...
Désormais les élèves pourront établir leur propre calendrier des sorties sur site en fonctions de ces éléments.

Dans la foulée, via des supports vidéos et une mise en scène nous tentons de comprendre le fonctionnement des marées à travers les interactions "Terre, Lune, Soleil". Il s'agit ici de montrer que les marées sont un phénomène naturel dû à l'attraction de la Lune et du Soleil sur la Terre. Nous faisons ainsi le lien entre la durée et le cycle des marées, avec la rotation de la Terre sur elle-même. Les élèves intègrent ici une conception trop souvent abstraite qui leur permettra de "vivre" la mer différemment.

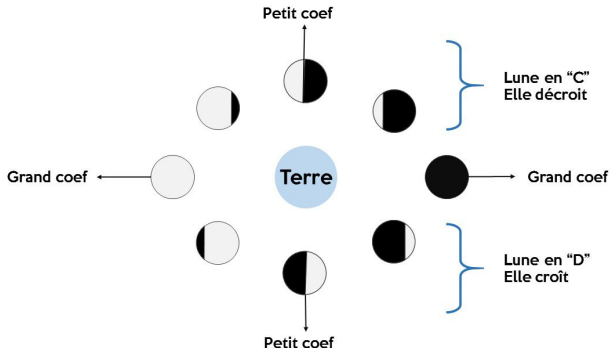

#.2 La lune et les marées.

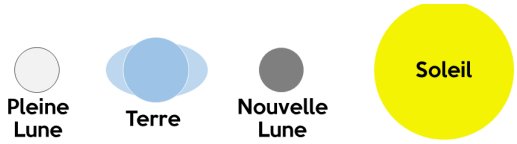

#.3 Interactions Terre-Lune-Soleil - Grand coef.

#.4 Interactions Terre-Lune-Soleil - Petit coef.

Présentation du calendrier des marées..

Lecture de carte.

Lecture de carte.

Bâtiment dans la cour de l'école.

3 DECEMBRE 2020

TRAVAUX PRATIQUES

EN CLASSE

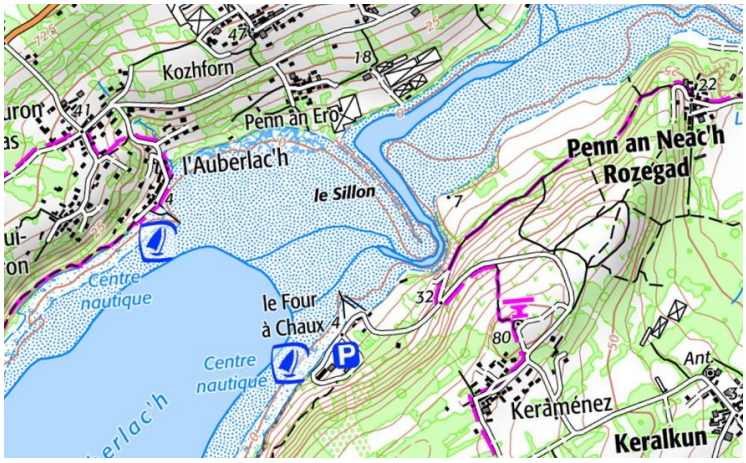

#1. Cartographie du site. Carte IGN.

Dans une deuxième partie, nous réalisons un travail de cartographie afin de mieux appréhender le site, prendre du recul et mieux l'intégrer dans l'environnement général. Certains éléments invisibles sur place apparaissent et, réciproquement la carte n'apporte pas tous les éléments aperçus sur le terrain.

Les élèves ont pu choisir différentes cartes de différentes échelles et d'époques variées: carte IGN et vue aérienne principalement. Cela a permis à chacun-e de visualiser le site et de mieux l'appréhender par sa propre grille de lecture et d'interprétation.

#2. Cartographie du site. Vue aérienne, 2018.

Pour conclure, chaque groupe à présenter son travail d'exploitation cartographique au reste de la classe tant dans des considérations objectives: (équipements, patrimoine, éléments du paysage) que subjectives (interprétations, centre d'intérêt...).

#3. Cartographie du site. Vue aérienne, 1950.